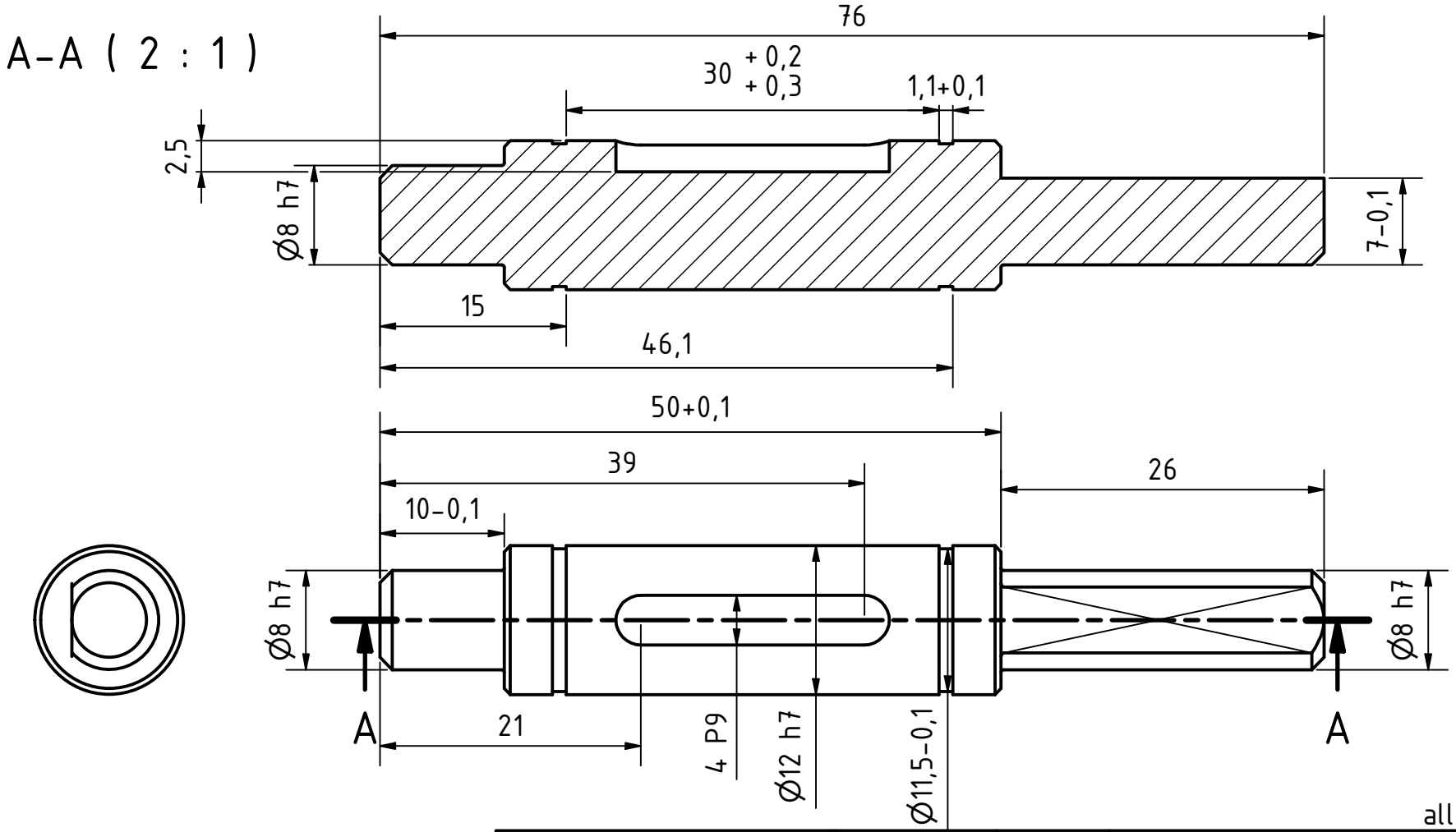

all chamfers 0,5mm

	Datum	Name
Gezeich	12.01.2024	User
Kontroll		
Norm		

Wellenstummel fuer prototyp

1

A4

Status	Änderungen	Datum	Name