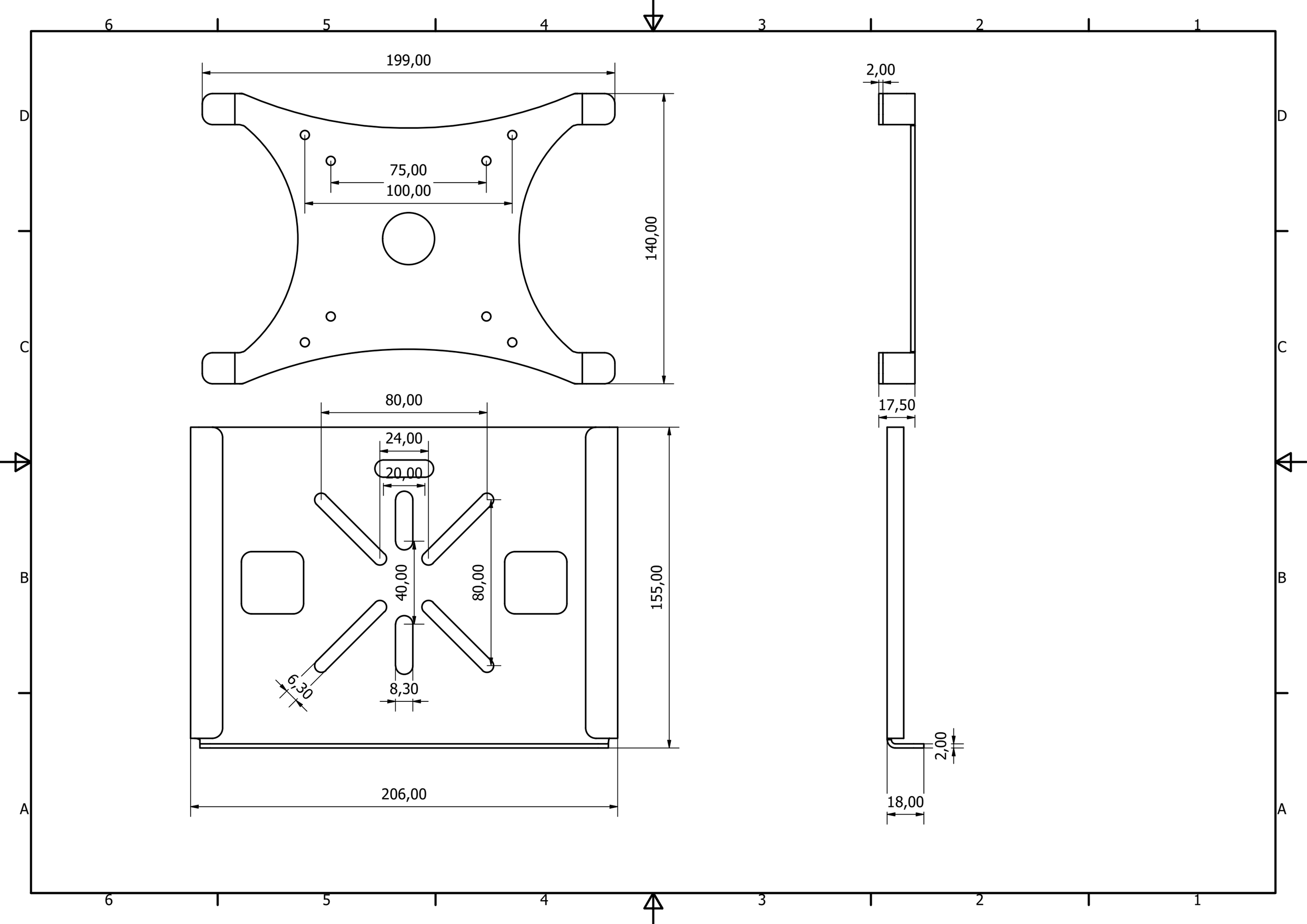
199,00
75,00
100,00
140,00
2,00
80,00
24,00
20,00
40,00
80,00
155,00
6,30
8,30
206,00
17,50
2,00
18,00