Hinweis:
Alle Abmessungen in mm.
Für die Richtigkeit der Zeichnung und CAD Dateien kann nicht garantiert werden (wegen möglichen Änderungen durch lieferanten). Wir bemühen uns, diese zeitnah anzupassen.

Note:
All dimensions in mm.
We can't guarantee the accuracy of the drawing and CAD files (because of changes by supplier). We try to adapt this realtime.
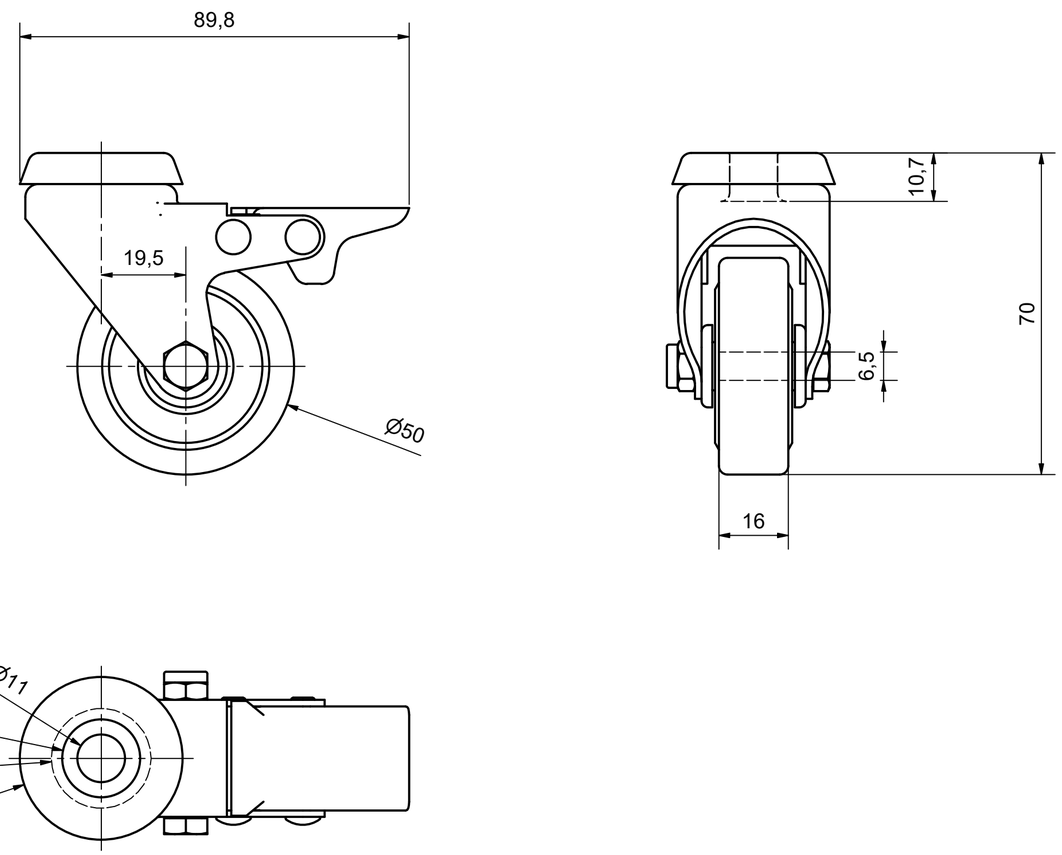
www.motedis.com