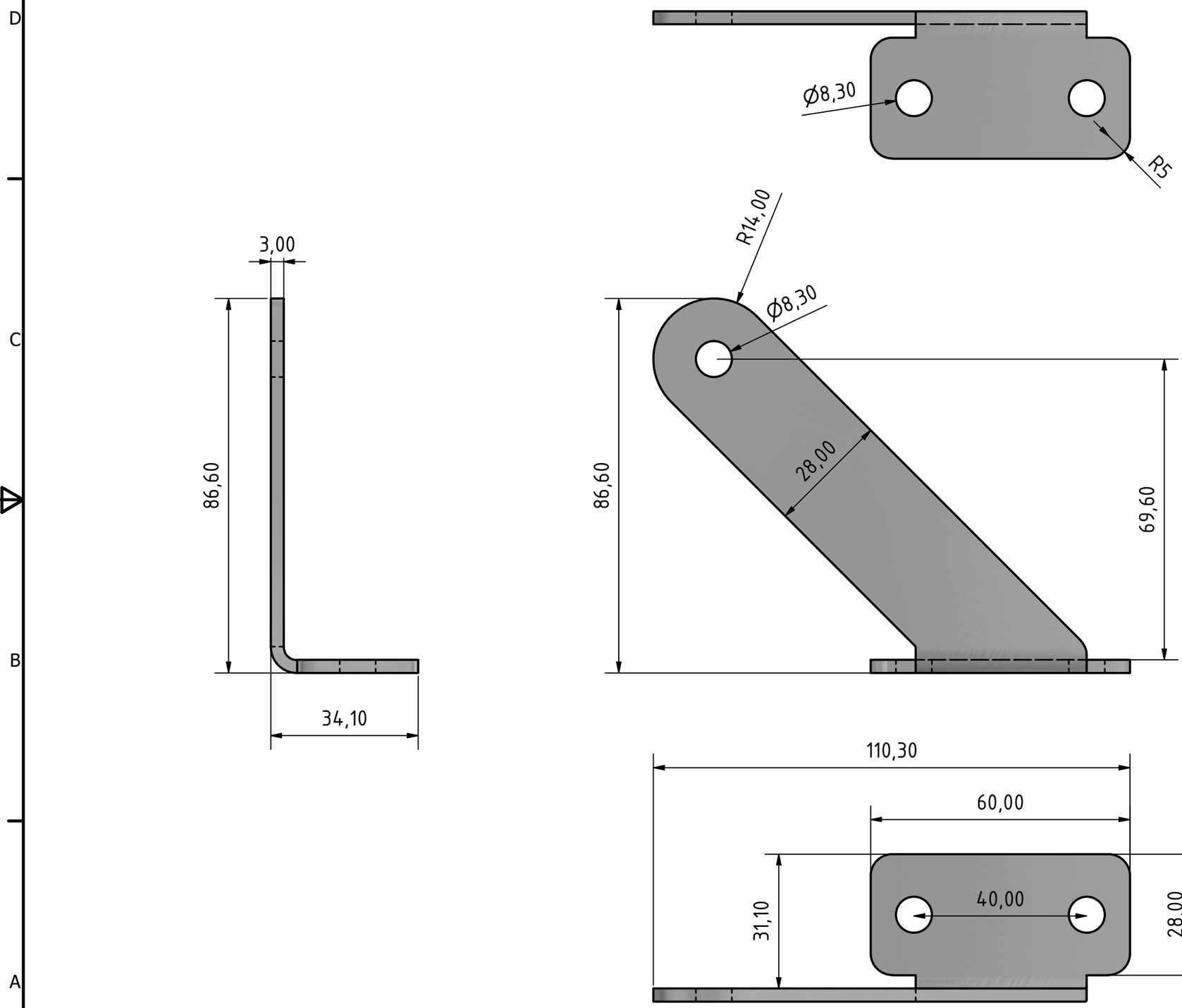
Ø8,30
R5
R14,00
Ø8,30
3,00
86,60
86,60
28,00
69,60
83,60
31,10
34,10
110,30
60,00
40,00
31,10
28,00